ТЕРМОТРАНСФЕРНЫЙ ПРИНТЕР

SVM 32-50 I
SVM 32 C
SVM53-50 I

32-50 I • 32 C • 53-50 I
высокопроизводительные термотрансферные принтеры с оптимальным соотношением цены-качества, являются универсальным решением для фиксированной и переменной печати текста, данных и графики. Они идеально подходят для печати штрих-кодов, даты продажи и производства, номера партии, стоимости товара, исходных кодов, нанесения информации в режиме реального времени, и и другой информации. Принтер может быть легко интегрирован в упаковочные машины как вертикального исполнения, так горизонтального, системы нанесения первичных этикеток, термо-формирователи и другое упаковковочное оборудование. Блоки предназначены для всех старт-стопных и непрерывных фасовочных машин в пищевой, фармацевтической и косметической автомобильной промышленности, имеет возможность наносить все виды 1D штрих-кодов и 2D кодов Datamatrix.

ОСНОВНЫЕ ХАРАКТЕРИСТИКИ

- Запатентованная механическая конструкция не требующая технического обслуживания
- 32 мм x 50 мм область печати для старт-стопного и 32x125 мм для непрерывного режима
- 53 мм x 50 мм область печати для старт-стопного режима
- Длинна ленты 600 метров
- Качество печати 300dpi (12 точек / мм).
- До 450 мм/сек скорость печати для старт-стопного режима
- До 600 мм/сек скорость печати для непрерывного режима
- USB-может быть использован переноса сообщений и конфигураций между принтерами для быстрой настройки, а также для резервного копирования и восстановления сообщений и настроек принтера
- Большой объем памяти позволяет хранить любые форматы этикеток в принтере.

Savema
Marking and Coding Machines
www.savema.com.tr

SVM 32-50 I • SVM 32 C • SVM53-50 I

СПЕЦИФИКАЦИЯ

	32-50I	32C	53-50I
ПОЛЕ ПЕЧАТИ	Ш: 32мм Д: 50мм	Ш: 32мм Д: 125мм	Ш: 53мм Д: 50мм
РАЗРЕШЕНИЕ	300DPI (12 точек/мм) по горизонтали и вертикали		
СКОРОСТЬ ПЕЧАТИ	До 450мм/сек • 600 мм/сек • 450мм.сек		
ПРОДУКЦИЯ	300 отпеч./мин (онлайн) - 400 отпеч./мин		
ПАМЯТЬ	5000 текстовых сообщений USB неограниченно		
ПИТАНИЕ	110/220V 50/60 Hz		
СЖАТЫЙ ВОЗДУХ	мин. 1 bar - макс. 4 bar		
ВЕС (ПРИНТЕР)	5,6 кг.		
РАЗМЕРЫ	175мм В x 190мм Ш x 200мм Г		
ВЫХОДЫ	Сбой, Предупреждение, Занят, Печать, Пиание, Кол-во отпечатков в минуту и т.д.		
РИББОН	600 метров (доступны цветные)		
ШИРИНА РИББОНА	22мм и 35мм		
РАБОЧАЯ ТЕМПЕРАТУРА	5° - 50° C		
КОНТРОЛЛЕР	4,3” цветной сенсорный дисплей		

ПРОГРАММИРОВАНИЕ

ВОЗМОЖНОСТИ ПЕЧАТИ	дата/время, текст, штрих-коды, 2D штрих-коды, логотипы, счетчики, код смены, формы, валюты и многое другое.
ШТРИХ-КОДЫ	1 D штрих-коды (EAN-13, EAN-8, CODE 128, CODE 39, ITF 14, CODEBAR UPC-A, UPC-E) 2 D штрих-коды (Datamatrix, QR Codes, PDF 41 7, Aztec code.Semacode, Macro PDF 417)
КОММУНИКАЦИОННЫЕ ВОЗМОЖНОСТИ	RS-232 (PC), LAN, USB 14 язычный интерфейс
ПРОГРАММЫ ДЛЯ ПК	SAYASIS программа для создания сообщений (полнофункциональная) Входит в комплектацию принтера.

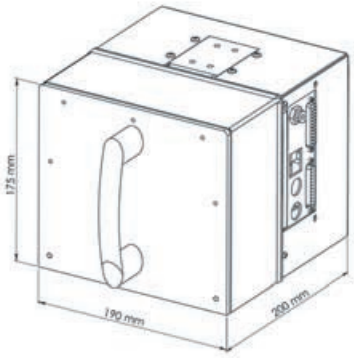

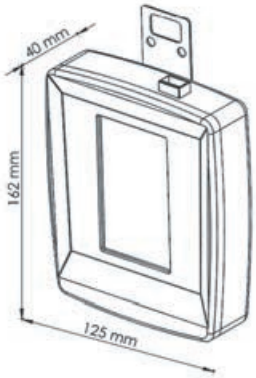

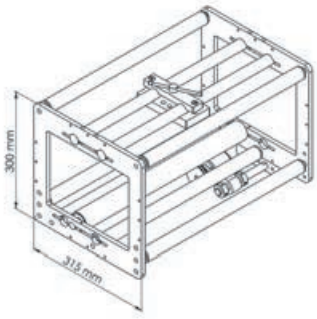

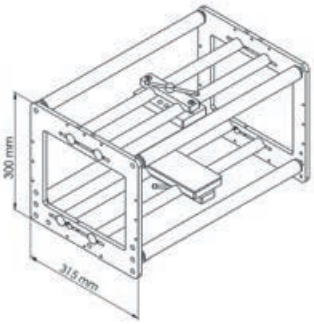

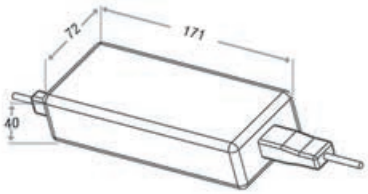

непрерывный режим

старт-стопный режим

Part No. SL000012 SVM32-50I/SVM32C/SVM53-50I-0815 PRINTED IN RUSSIA

INTERPACK® marking & packaging

125438, г. Москва, Лихоборская набережная, д.11, стр.1

Компания ООО “ИнтерПакПро” является официальным представителем компании SAVEMA на территории РОССИИ и стран СНГ.

ТЕЛ: 495.971.9993 | ФАКС: 495.601.5580 | info@interpack.pro | www.interpack.pro